wykonanie N

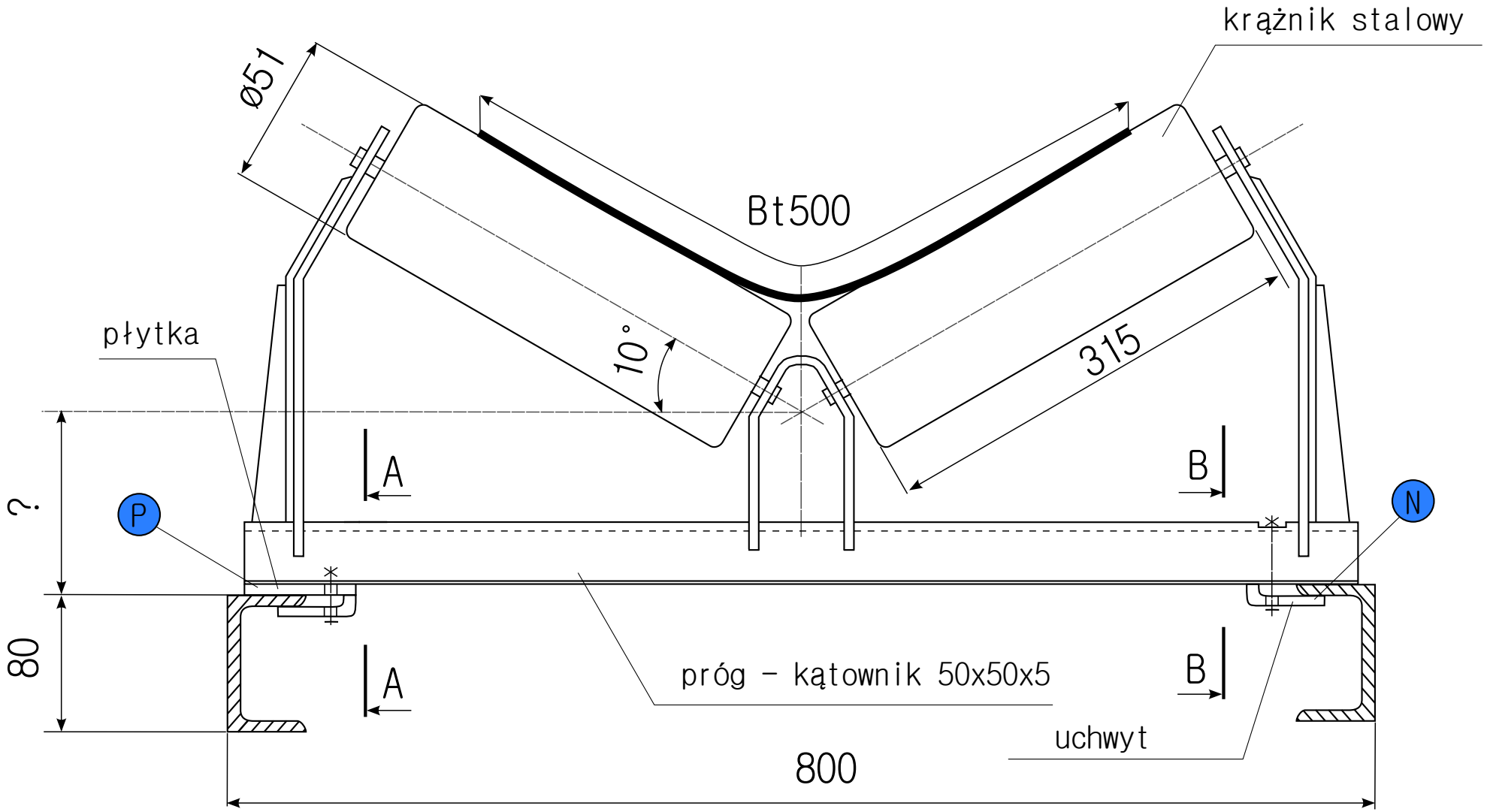

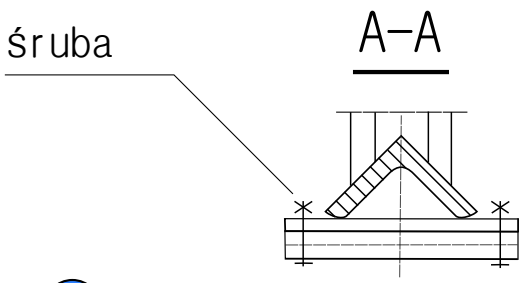

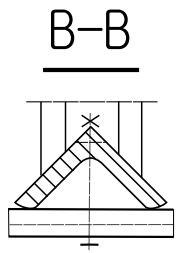

P mocowanie na 2 śruby (4 na zestaw)

N mocowanie na 1 śrubę (2 na zestaw)